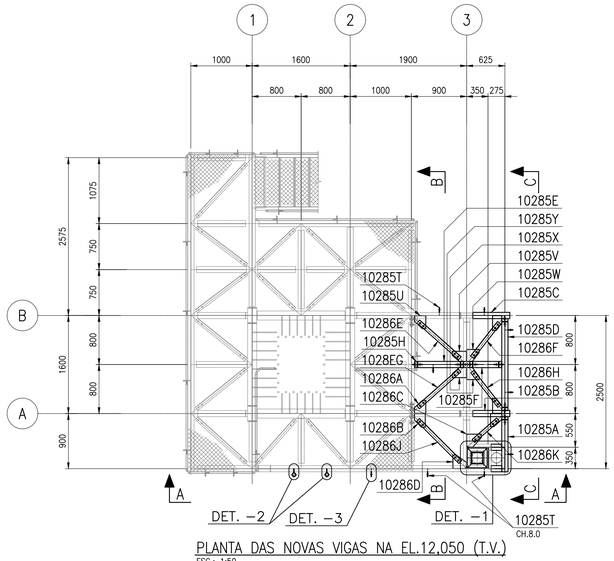

PLANTA DAS NOVAS VIGAS NA EL.12,050 (T.V.)
ESC.: 1:50

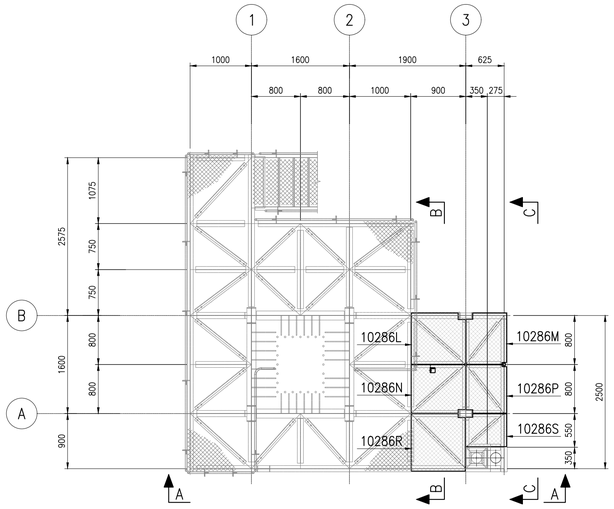

PLANTA DAS NOVAS CHAPAS DE PISO NA EL.12,050 (T.V.)
ESC.: 1:50

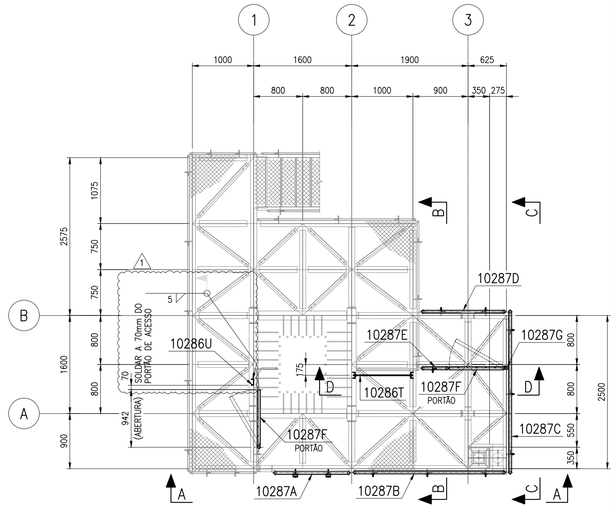

PLANTA DOS NOVOS GUARDA CORPOS NA EL.12,050 (T.V.)
ESC.: 1:50

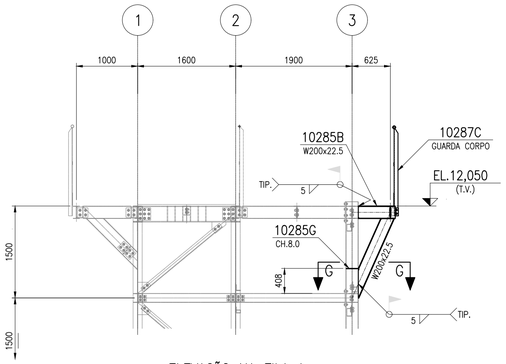

ELEVAÇÃO NA FILA A
ESC.: 1:50

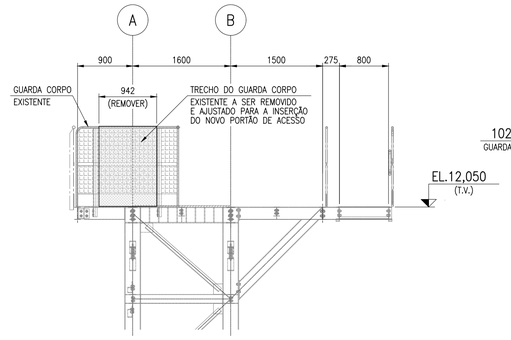

ELEVAÇÃO NO EIXO 1
ESC.: 1:50

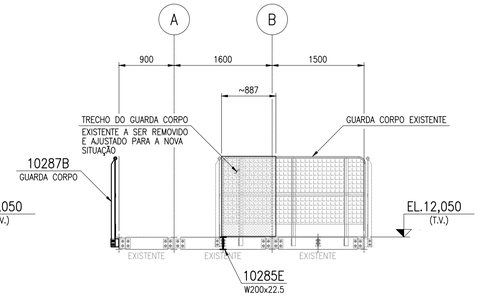

CORTE B–B
ESC.: 1:50

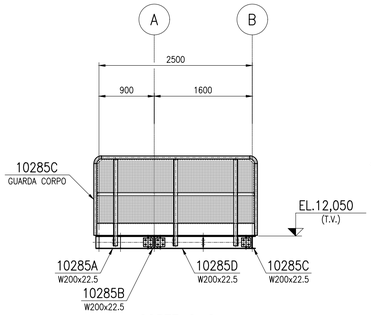

CORTE C–C
ESC.: 1:50

QUADRO DE MARCAS

MARCAS	QUANT.	NÚMERO DO DESENHO	NOME	PESO UNIT. (kg)	PESO TOTAL (kg)
10285A	1	1210MU–S–10285	VIGA	26,52	32,95
10285B	1	1210MU–S–10285	VIGA	52,21	54,26
10285C	1	1210MU–S–10285	VIGA	51,27	51,27
10285D	1	1210MU–S–10285	VIGA	35,86	40,03
10285E	1	1210MU–S–10285	VIGA	17,62	20,76
10285F	1	1210MU–S–10285	VIGA	10,39	13,53
10285G	4	1210MU–S–10285	CHAPA NERVURA	0,55	2,20
10285H	3	1210MU–S–10285	VIGA	2,05	6,14
10285J	2	1210MU–S–10285	CHAPA REFORÇO	1,28	2,56
10285K	1	1210MU–S–10285	CHAPA REFORÇO	1,50	1,50
10285L	1	1210MU–S–10285	CHAPA REFORÇO	1,53	1,53
10285M	2	1210MU–S–10285	CHAPA NERVURA	0,44	0,88
10285N	2	1210MU–S–10285	CHAPA NERVURA	0,21	0,43
10285P	1	1210MU–S–10285	CHAPA	18,49	18,49
10285R	1	1210MU–S–10285	GUIA EM CANTONEIRA	4,51	18,03
10285S	2	1210MU–S–10285	BASE GC REMOVÍVEL	1,80	3,61
10285T	4	1210MU–S–10285	CHAPA LIGAÇÃO	1,04	4,15
10285U	1	1210MU–S–10285	CHAPA LIGAÇÃO	2,42	2,42
10285V	1	1210MU–S–10285	CHAPA LIGAÇÃO	2,36	2,36
10285W	1	1210MU–S–10285	CHAPA LIGAÇÃO	2,43	2,43
10285X	1	1210MU–S–10285	CHAPA LIGAÇÃO	2,36	2,36
10285Y	1	1210MU–S–10285	CHAPA LIGAÇÃO	2,43	2,43
10286A	1	1210MU–S–10286	CHAPA LIGAÇÃO	2,42	2,42
10286B	1	1210MU–S–10286	CHAPA LIGAÇÃO	2,40	2,40
10286C	1	1210MU–S–10286	CHAPA LIGAÇÃO	3,07	3,07
10286D	1	1210MU–S–10286	CHAPA LIGAÇÃO	3,02	3,02
10286E	1	1210MU–S–10286	CONTRAV. HORIZONTAL	5,51	5,51
10286F	1	1210MU–S–10286	CONTRAV. HORIZONTAL	4,36	4,36
10286G	1	1210MU–S–10286	CONTRAV. HORIZONTAL	5,51	5,51
10286H	1	1210MU–S–10286	CONTRAV. HORIZONTAL	4,36	4,36
10286J	1	1210MU–S–10286	CONTRAV. HORIZONTAL	5,94	5,94
10286K	1	1210MU–S–10286	CONTRAV. HORIZONTAL	3,25	3,25
10286L	1	1210MU–S–10286	CHAPA DE PISO XAD.	43,16	43,16
10286M	1	1210MU–S–10286	CHAPA DE PISO XAD.	32,23	32,23
10286N	1	1210MU–S–10286	CHAPA DE PISO XAD.	40,78	40,78
10286P	1	1210MU–S–10286	CHAPA DE PISO XAD.	30,46	30,46
10286R	1	1210MU–S–10286	CHAPA DE PISO XAD.	48,05	48,05
10286S	1	1210MU–S–10286	CHAPA DE PISO XAD.	20,78	20,78
10286T	1	1210MU–S–10286	LINHA DE VIDA	2,17	3,37
10286U	1	1210MU–S–10286	PONTO DE ANCORAGEM	1,19	1,19
10287A	1	1210MU–S–10287	GUARDA CORPO REMOVÍVEL	35,46	50,03
10287B	1	1210MU–S–10287	GUARDA CORPO	67,14	82,46
10287C	1	1210MU–S–10287	GUARDA CORPO	70,64	86,05
10287D	1	1210MU–S–10287	GUARDA CORPO	46,53	52,42
10287E	1	1210MU–S–10287	GUARDA CORPO	20,06	25,82
10287F	2	1210MU–S–10287	PORTÃO	12,90	51,62
10287G	1	1210MU–S–10287	POSTE	4,77	4,77
			PESO TOTAL:		897,35

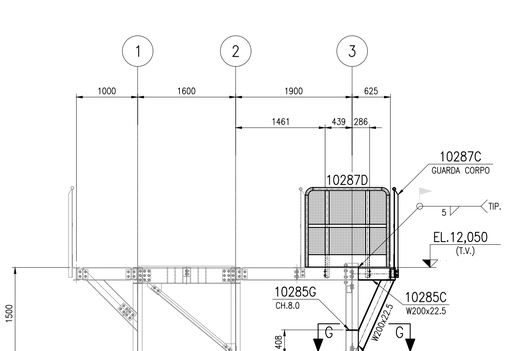

ELEVAÇÃO NA FILA B
ESC.: 1:50

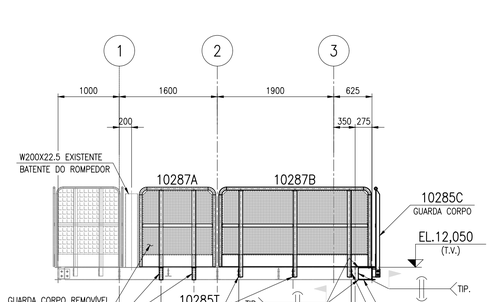

CORTE A–A
ESC.: 1:50

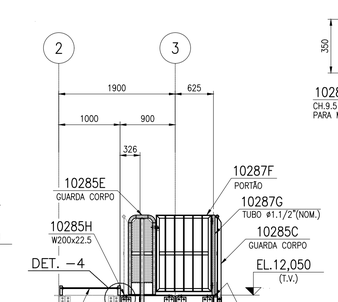

CORTE D–D
ESC.: 1:50

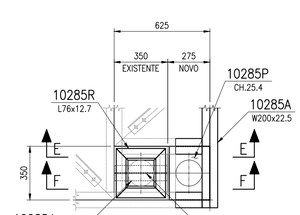

DETALHE 1
ESC.: 1:20

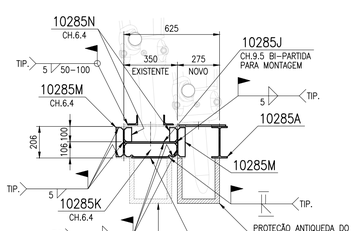

CORTE F–F
ESC.: 1:20

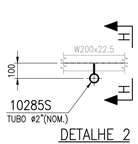

DETALHE 2
ESC.: 1:20

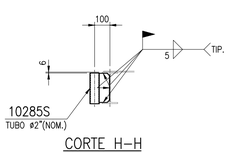

CORTE H–H
ESC.: 1:20

DETALHE 3
ESC.: 1:20

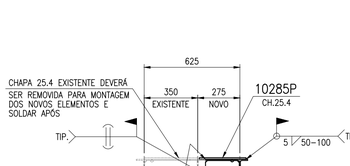

CORTE E–E
ESC.: 1:20

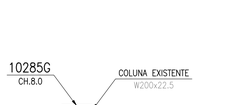

CORTE G–G
ESC.: 1:20

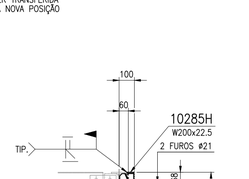

DETALHE 4
ESC.: 1:20

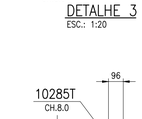

CORTE J–J
ESC.: 1:20

NOTAS

1– TODAS AS DIMENSÕES ESTÃO EM MILÍMETRO, ELEVAÇÕES EM METRO, (E.A.).
2– SOLDAS CONFORME NORMA "AWS", ELETRODO E–70XX.
3– PARA ESPECIFICAÇÃO DE PINTURA VER DOC.: PGS–005273.
4– PARA ESPECIFICAÇÃO DE FABRICAÇÃO DE ESTRUTURAS METÁLICAS, DOC.: ET–S–401.
5– ESPECIFICAÇÃO GERAL PARA TRATAMENTO DE SUPERFÍCIE, PINTURA DE PROTEÇÃO, E ACABAMENTO, CONFORME SPE VALE Nº ET–M–412.
6– PARA MEMÓRIA DE CÁLCULO VER DOC.: MC–1210MU–S–10027.
7– OS GUARDA–CORPOS REMOVÍVEIS DEVEM SER MANUSEADOS E REMOVIDOS SOMENTE COM O USO DE EQUIPAMENTO DE AUXÍLIO MECÂNICO, POIS O PESO EXCEDE 25 KG, LIMITE MÁXIMO RECOMENDADO PARA MANUSEIO MANUAL DE CARGAS, CONFORME ESTABELECIDO PELA NR 17 (ERGONOMIA).
8– RECORTES RETOS = 15x15 E EM RAIO = 10 (E.A.).
9– SOLDAS NÃO INDICADAS SERÃO EM FILETE COM ESPESSURA DE 5mm.
10– A CONCEPÇÃO ADOTADA FOI MODULAR COM ELEMENTOS DE FIXAÇÃO PARAFUSADOS DE MODO PERMITIR A INSTALAÇÃO E A DESMONTAGEM CASO NECESSÁRIO.
11– PARA GUARDA–CORPO, VER DETALHES TÍPICOS DOC. VALE Nº DT–S–602, DT–S–603 E DT–S–611.
12– TRABALHE ESTE DESENHO EM CONJUNTO COM O DESENHOS: 1210MU–S–10285 A 1210MU–S–10287.

DOCUMENTOS DE REFERÊNCIA

- 1210MU–S–10237 – PROJETO DETALHADO – BRITAGEM/MOAGEM – BRITAGEM PRIMÁRIA – TORRE DO ROMPEDOR HIDRÁULICO – SBR – PLANO DAS BASES, QUADRO DE CARGAS E LISTA DE MATERIAL.
- 1210MU–S–10238 – PROJETO DETALHADO – BRITAGEM/MOAGEM – BRITAGEM PRIMÁRIA – TORRE DO ROMPEDOR HIDRÁULICO – SBR – ELEVAÇÃO EIXOS 1,2,3 E FILA A, DETALHE TÍPICO E LIGAÇÕES.
- 1210MU–S–10239 – PROJETO DETALHADO – BRITAGEM/MOAGEM – BRITAGEM PRIMÁRIA – TORRE DO ROMPEDOR HIDRÁULICO – SBR – ELEVAÇÃO FILA B, ELEVAÇÃO DAS ESCADAS, PLATAFORMAS E LIGAÇÕES.
- 1210MU–M–10130 – PROJETO DETALHADO – BRITAGEM/MOAGEM – BRITAGEM PRIMÁRIA – TORRE DO ROMPEDOR HIDRÁULICO – SBR – PLANTA, CORTES E DETALHES.

REVISÕES

REV.	T.E.	DESCRIÇÃO	PROJ.	DES.	VER.	APR.	AUT.	DATA
1	E	PARA CONSTRUÇÃO – ONDE INDICADO (3x)	FMC	TTA	NLF	CNL	AMC	05/05/26
0	E	PARA CONSTRUÇÃO	FMC	TTA	NLF	CNL	AMC	28/04/26

T.E. TIPO DE EMISSÃO: (A) PRELIMINAR (B) PARA APROVAÇÃO (C) PARA CONHECIMENTO (D) PARA COTAÇÃO (E) PARA CONSTRUÇÃO (F) CONFORME COMPRADO (G) CONFORME CONSTRUÍDO (H) CANCELADO

VALE

ARCADIS ENGENHARIA INTERNA (VALE)

CLASSIFICAÇÃO: **RESTRITO**

PROJETO: **SISTEMA DE REMOÇÃO DE MATACÃO BRITADOR ITMS E SBR**

Nº DO PROJETO OU SE: **S–0312**

Nº DO CONTRATO: **5900126579**

PROJETO DETALHADO
BRITAGEM / MOAGEM
BRITAGEM PRIMÁRIA
TORRE DO ROMPEDOR HIDRÁULICO – SBR
DIAGRAMA DE MONTAGEM – PLANTAS, ELEVAÇÕES, CORTES E DETALHES

ESCALA	Nº CONTRATADA	Nº VALE	REVISÃO
INDICADA	1.09.01.68965.E.S0312.EM.DE.0002	1210MU–S–10284	1

PR–E–022 ANEXO B (A1)

A PROPRIEDADE INTELECTUAL DESTE DESENHO É TRATADA NO CONTRATO, SENDO QUE A REPRODUÇÃO, DIVULGAÇÃO E ALIENAÇÃO DEPENDEM DE PRÉVIA AUTORIZAÇÃO DA EMPRESA DO GRUPO VALE. USO E COMPARTILHAMENTO COM TERCEIROS PARA FINS DE MANUTENÇÃO, OPERAÇÃO E AQUISIÇÃO DE PEÇAS DE REPOSIÇÃO.

INSTRUÇÕES P/ PLOTAGEM	
COR	ESPESSURA
COR N. 8	0,05
WHITE	0,1
YELLOW	0,1
GREEN	0,2
CYAN	0,3
BLUE	0,4
RED	0,6
MAGENTA	0,8